BAB 6 PELATIHAN SOAL CSWA

A. Basic Part

1. Gambarkan Part Hydrolic Cylinder Half pada Solidworks, dengan ketentuan sebagai berikut:
   - Unit Sistem: MMGS
   - Penggunaan angka 2 angka desimal
   - Material: Aluminium 1060 Alloy
   - Density = 0.0027 g/mm^3
   - A= 229
   - B= 114
   - C= 82

   Berapakah Massa dari Part Hydrolic Cylinder Half ? (Toleransi jumlah massa adalah 1%)?

   A. 5409.15 C. 5450.6
   B. 5510.59 D. 5584.7

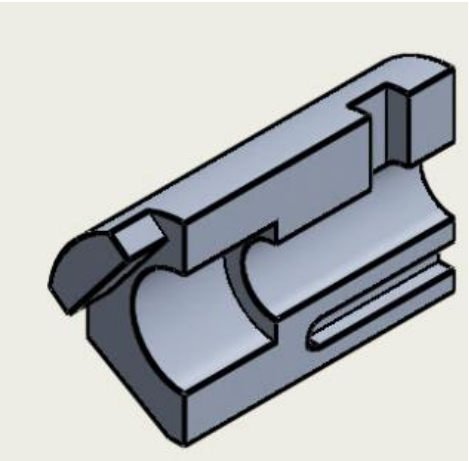

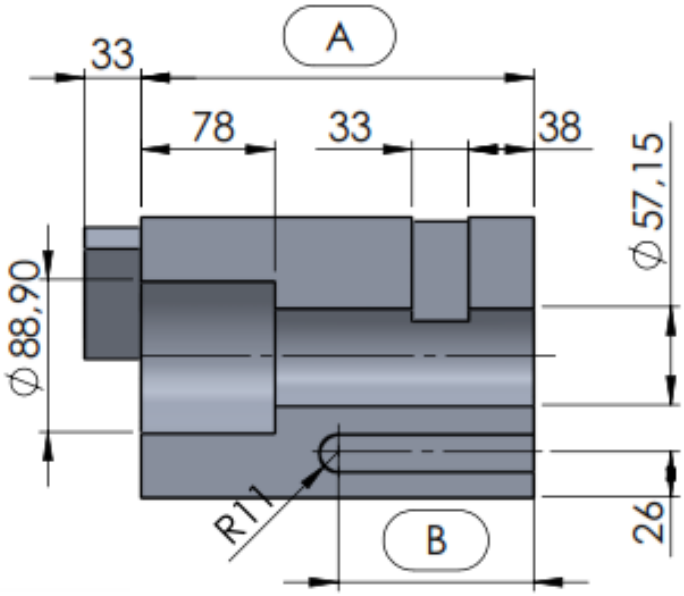
A
33
78
33
38
Ø 57,15
Ø 88,90
R11
B
26

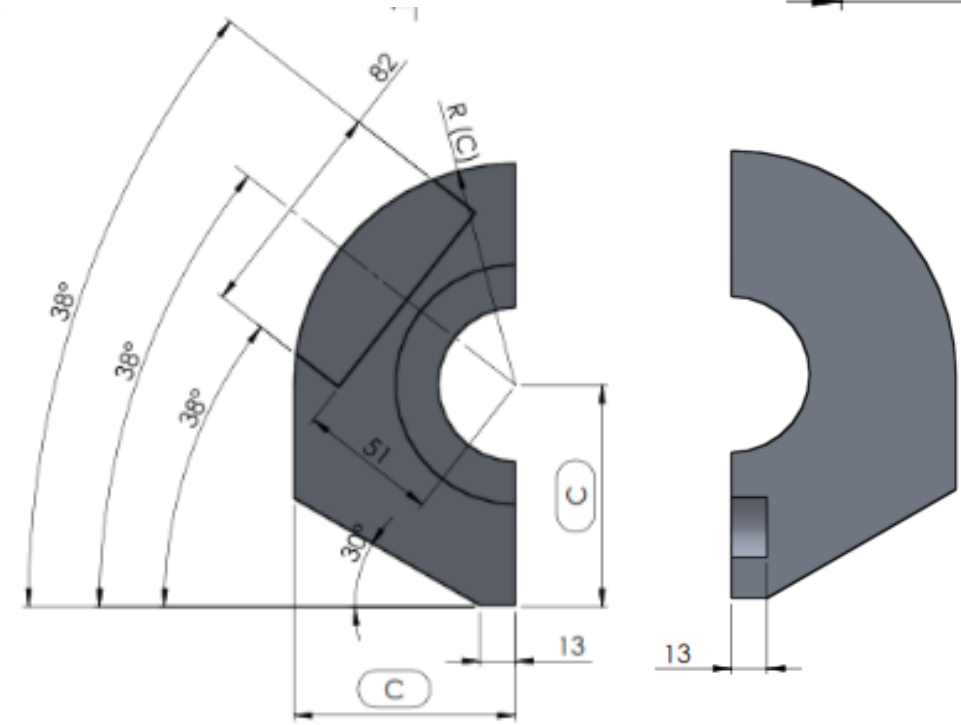
82
R (C)
38°
38°
38°
51
30°
C
13
C
13

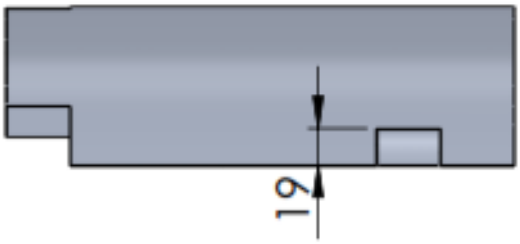
19

2. Dengan menggunakan gambar Part Hydrolic Cylinder Half pada pada nomer sebelumnya, ubah Part Hydrolic Cylinder Half dengan ketentuan sebagai berikut:
   - Unit Sistem: MMGS
   - Penggunaan 2 angka desimal
   - Material: Aluminium 1060 Alloy
   - Density = 0.0027 g/mm^3
   - A= 234.00
   - B= 117.00
   - C= 84
   - D= 5°

   Berapakah Massa dari Part Hydrolic Cylinder Half ? (Toleransi jumlah massa adalah 1%)

3. Dalam SOLIDWORKS, gambar B merupakan pandangan apa dari gambar A?

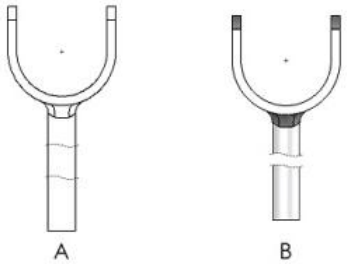

A. Section
B. Crop
C. Horizontal Break
D. Broken-out Section

4. Gambarkan Part Cylinder Jig pada Solidworks, dengan ketentuan sebagai berikut:
   - Unit Sistem: MMGS
   - Penggunaan angka 2 angka desimal
   - Material: Aluminium 1060 Alloy
   - Density = 0.0027 g/mm^3
   - A = 55.50
   - B = 66.00
   - C = 33.00

   Berapakah Massa dari Part Cylinder Jig? (Toleransi jumlah massa adalah 1%)

   A. 958.88
   B. 977.88
   C. 1004.88
   D. 1036.88

5. Dengan menggunakan gambar Part Cylinder Jig pada nomer sebelumnya, ubah Part Cylinder Jig pada Solidworks, dengan ketentuan sebagai berikut:
   - Unit Sistem: MMGS
   - Penggunaan angka 2 angka desimal
   - Material: Aluminium 1060 Alloy
   - Density = 0.0027 g/mm^3
   - A = 50.00
   - B = 55.00
   - C = 35.00

   Berapakah Massa dari Part Cylinder Jig ? (Toleransi jumlah massa adalah 1%)?

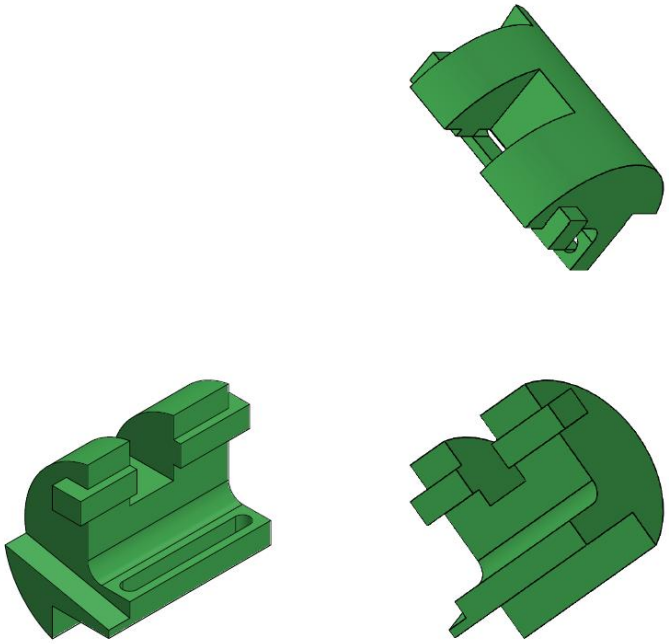

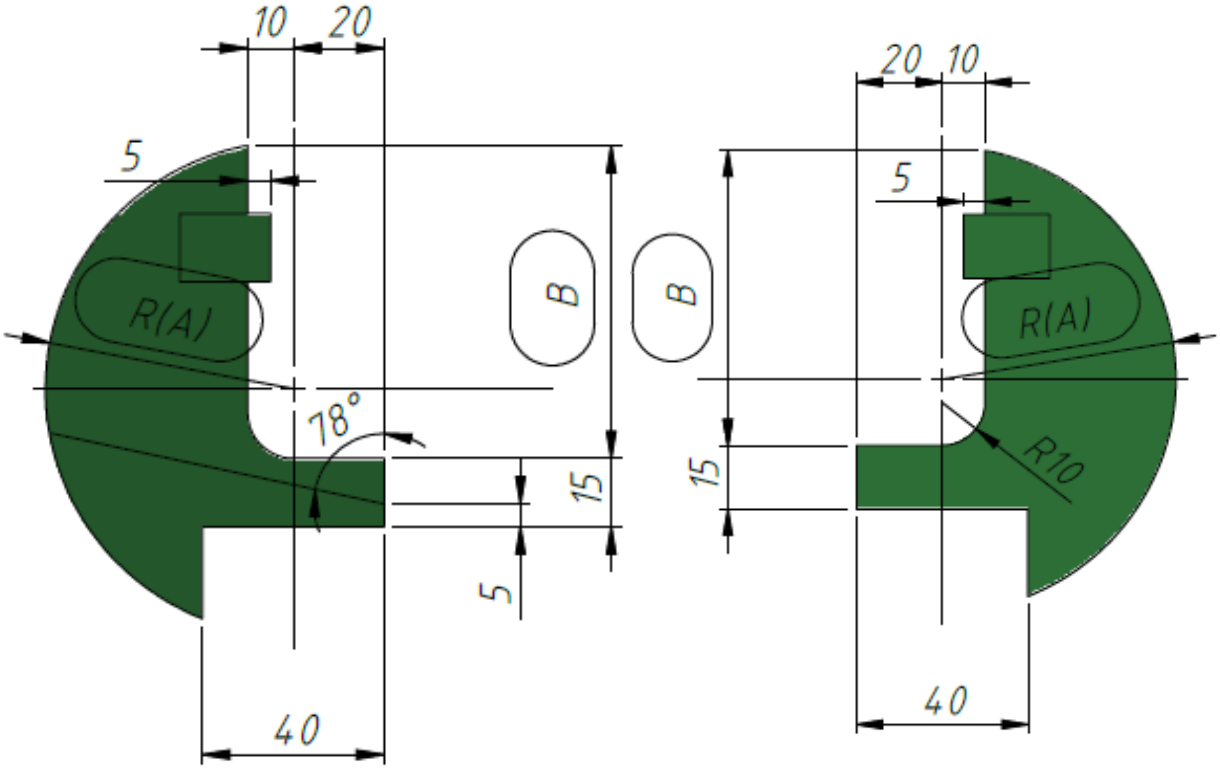
10
20
5
R(A)
78°
B
B
15
5
40
20
10
5
R(A)
R10
15
40

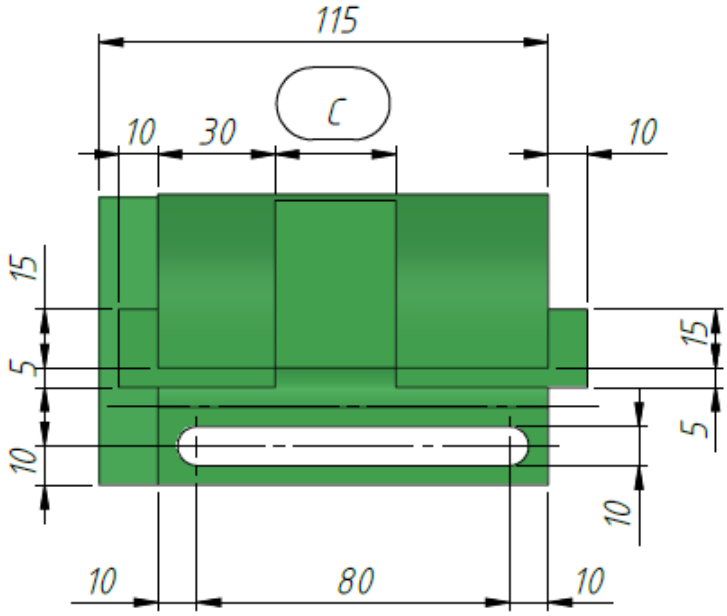
115
C
10
30
10
15
5
10
15
5
10
10
80
10

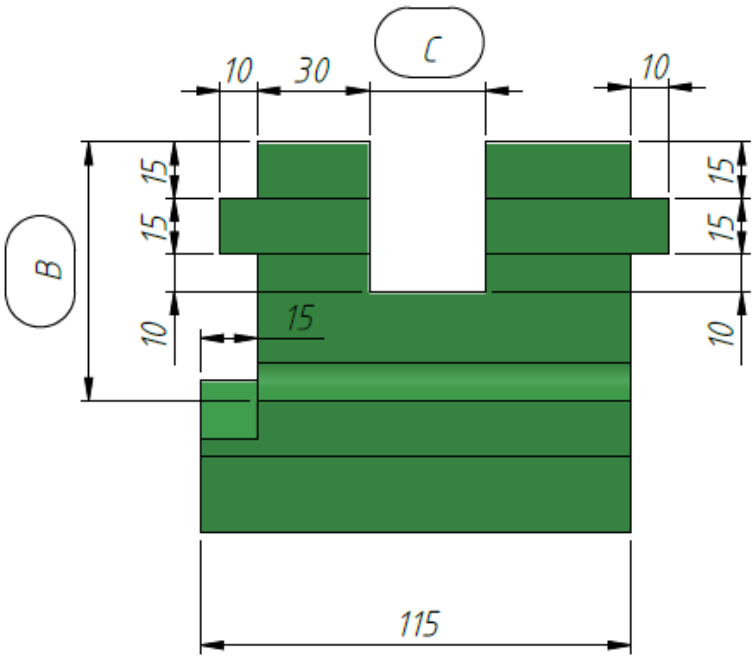
C
10
30
10
B
15
15
10
15
15
15
10
115

8. Gambarkan Part Tooling Cylinder pada Solidworks, dengan ketentuan sebagai berikut:
   - Unit Sistem: MMGS
   - Penggunaan angka 2 angka desimal
   - Material: AISI 1020 Steel
   - Density = 0.0079 g/mm^3
   - A = 139.00
   - B = 19.00
   - C = 28.50

   Berapakah Massa dari Part Tooling Cylinder? (Toleransi jumlah massa adalah 1%)

   A. 3143.37
   B. 3207.37
   C. 3271.37
   D. 3335.37

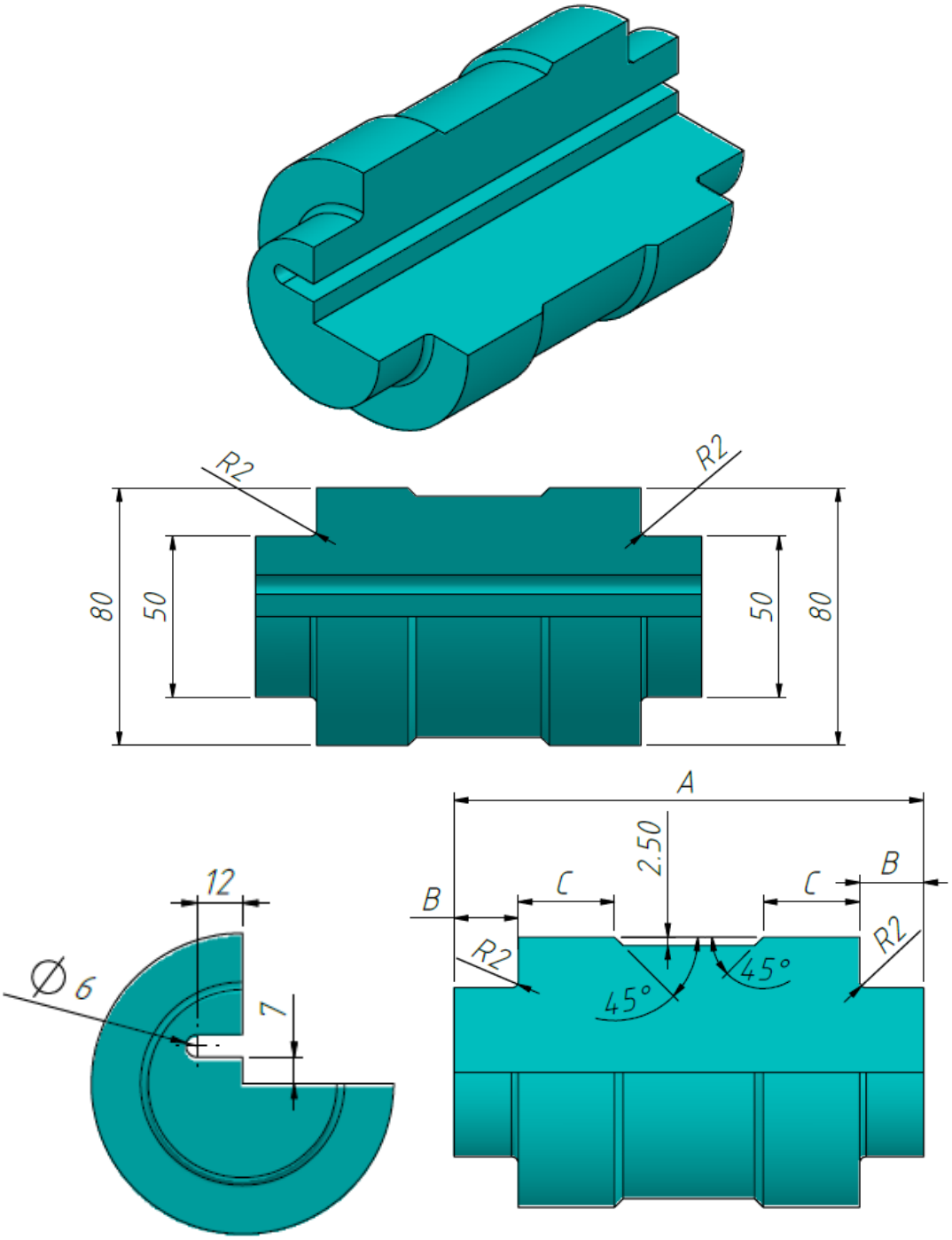
R2
R2
80
50
50
80
A
2.50
B
C
C
B
R2
R2
45°
45°
12
Ø 6
7

9. Menggunakan Part Tooling Cylinder pada nomer sebelumnya, ubah Part Tooling Cylinder pada Solidworks, dengan ketentuan sebagai berikut:
    - Unit Sistem: MMGS
    - Penggunaan angka 2 angka desimal
    - Material: AISI 1020 Steel
    - Density = 0.0079 g/mm^3
    - 1 – Catatan : Semua ukuran yang tidak ditampilkan diasumsikan sama dengan pertanyaan sebelumnya.

    Berapakah Massa dari Part Toolig Cylinder? (Toleransi jumlah massa adalah 1%)

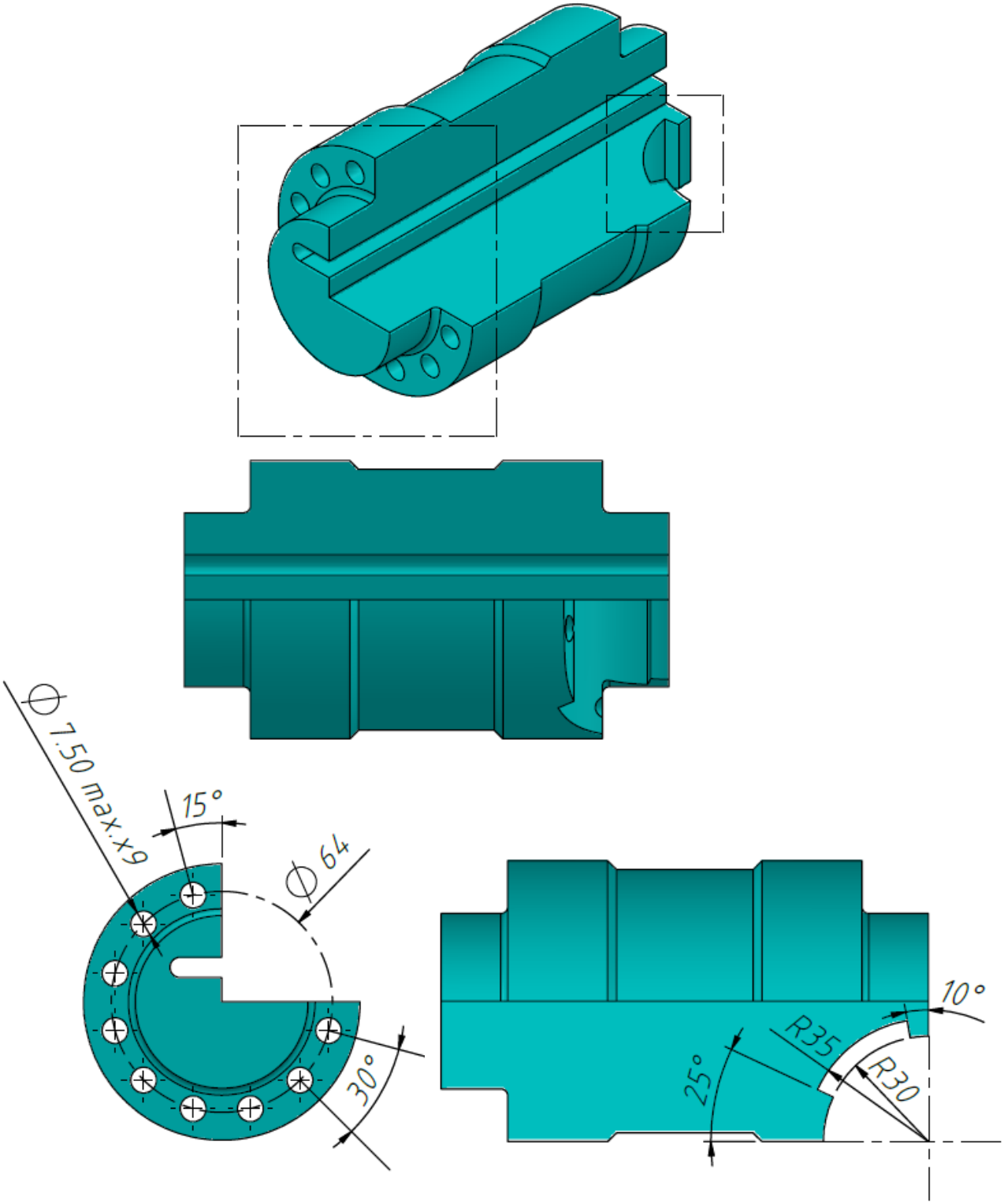
Ø 7.50 max.x9
15°
Ø 64
30°
10°
R35
R30
25°

10. Menggunakan Part Tooling Cylinder pada nomer sebelumnya, ubah Part Tooling Cylinder pada Solidworks, dengan ketentuan sebagai berikut:
    - Unit Sistem: MMGS
    - Penggunaan angka 2 angka desimal
    - Material: AISI 1020 Steel
    - Density = 0.0079 g/mm^3
    - 1 – Catatan : Semua ukuran yang tidak ditampilkan diasumsikan sama dengan pertanyaan sebelumnya.

    Berapakah Massa dari Part Toolig Cylinder? (Toleransi jumlah massa adalah 1%)

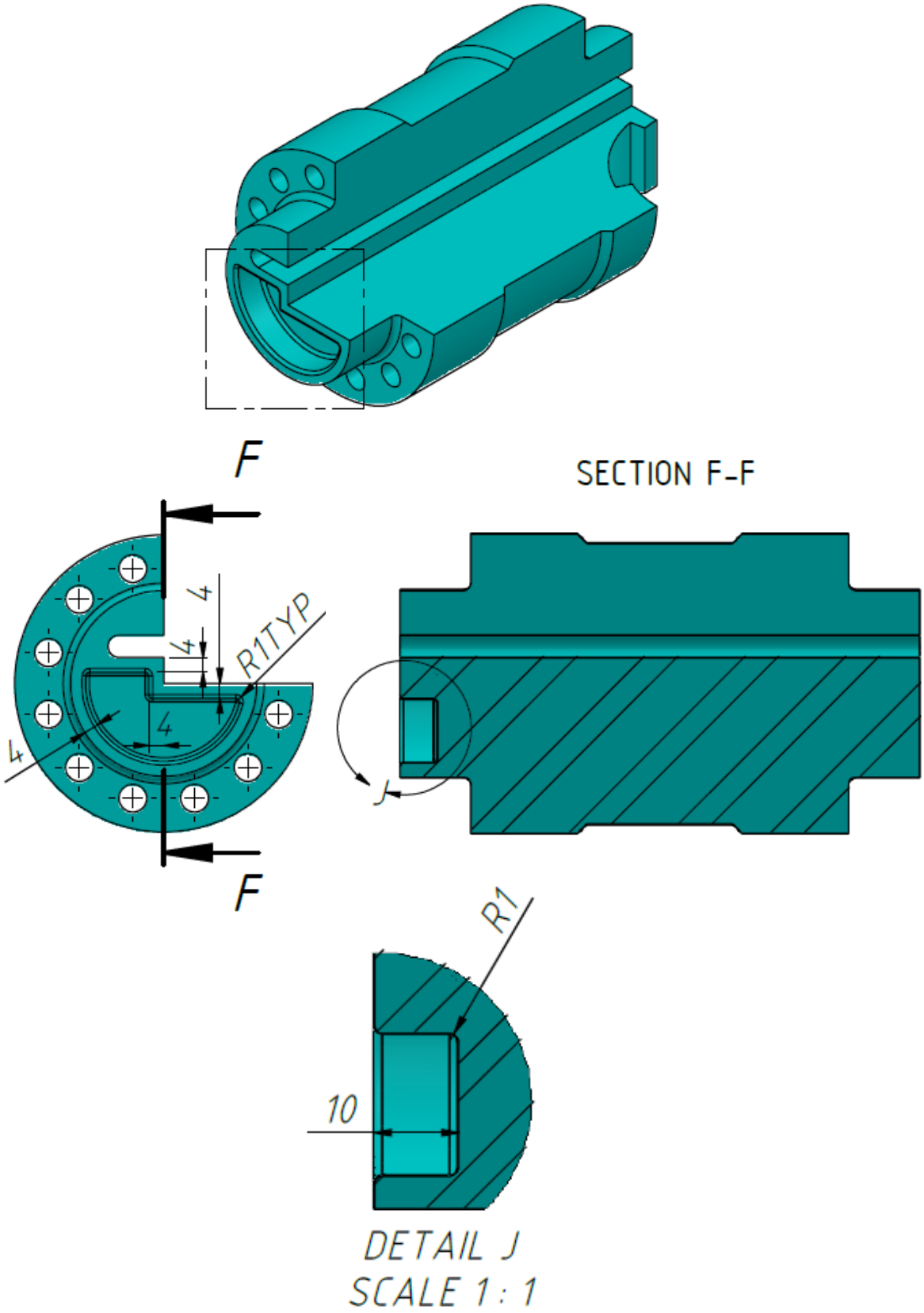
F
SECTION F-F
4
4
R1TYP
4
4
J
F
R1
10
DETAIL J
SCALE 1 : 1